06.02.01 - Hängematte
Maßstab: 1:75

KINDT Spielplatzeinrichtungen GmbH

Ansicht

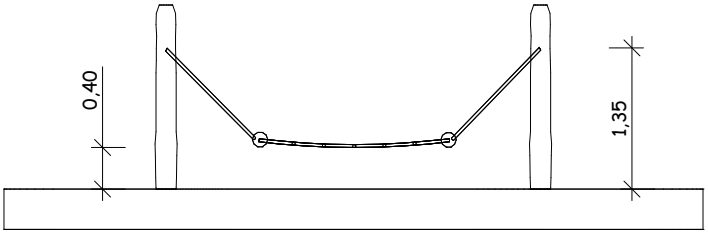

Draufsicht

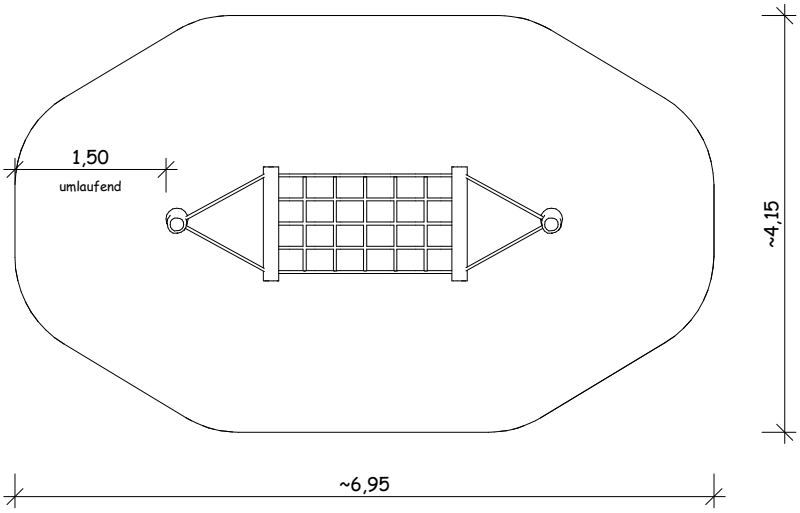

Perspektive

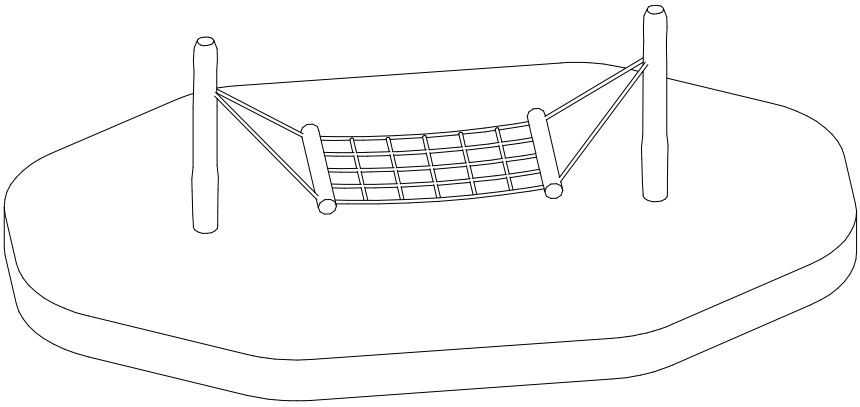

Bei allen Maßen handelt es sich um ca. Maße, die im Endprodukt geringfügig abweichen können, da wir mit naturgewachsenen Eichenhölzern arbeiten.